SPOT LIGHT JUGEND FESTIVAL

FÜR JUGENDLICHE NEU-ISENBURGS

25. OKTOBER 2025
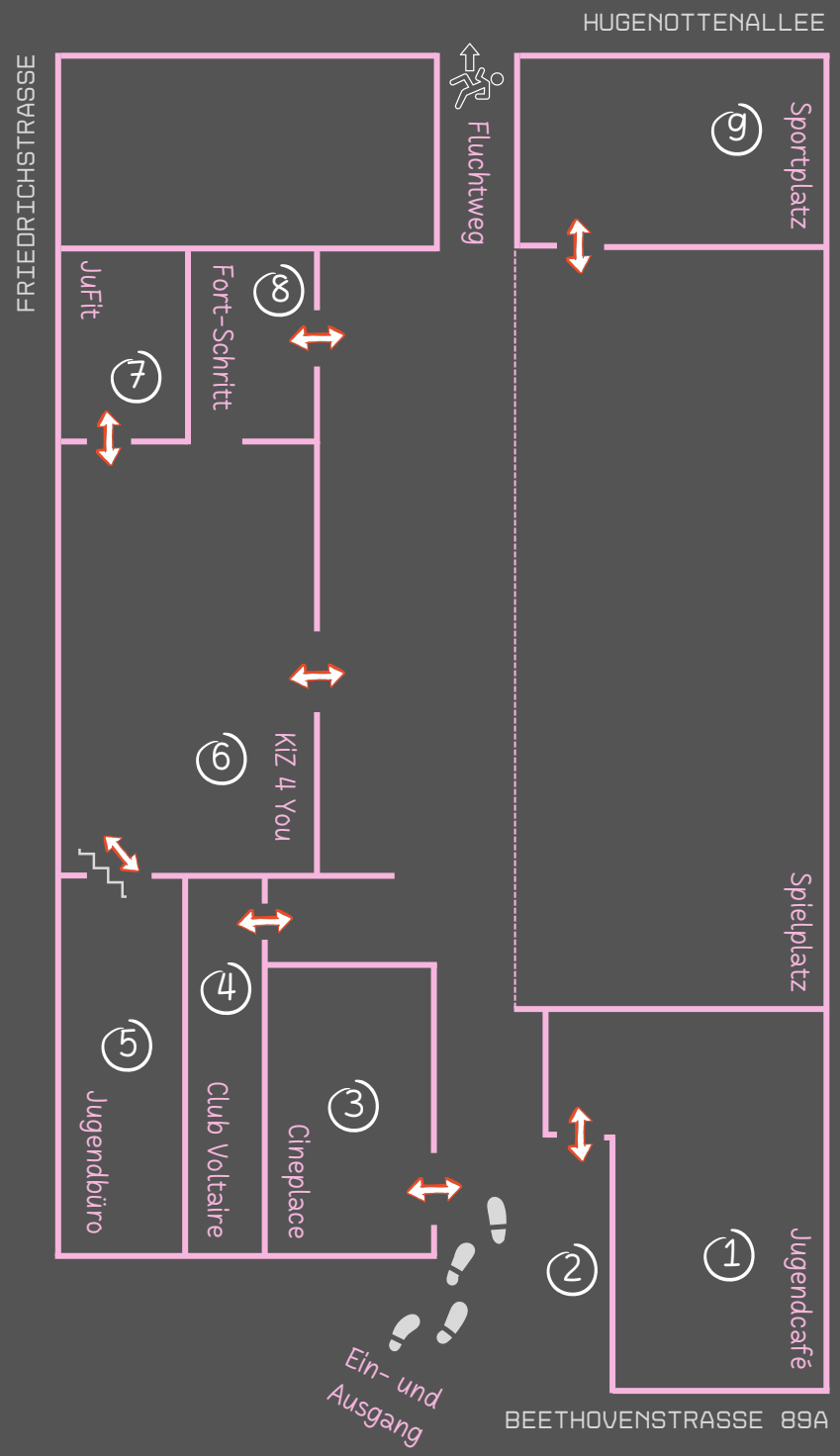
	17:00	18:00	19:00	20:00	21:00	22:00	23:00	24:00
Essen & Getränke Abijahrgang Goetheschule	1							
Foto Point	1							
DIY Schmuck, Handyketten	1							
Karaoke, Zocken, Lounge	1							
Siegerehrung Fitness-Challenges				1				
Surfsimulator Bürgerstiftung Jugend & Beruf, Lionsclub	2							
Boxautomat	2							
10 witzige Kurzfilme Iseborjer Kinno	3							
Gaming & 3D-Drucker			3					
DJ kianard9			4					
Getränke Club Voltaire e.V. & Abijahrgang Goetheschule			4					
Festival Make-up	5							
Rauschparcours	5							
Virtual Reality meets Jugendberufshilfe	5							
Painting in the dark mit Schwarzlicht				5				
Partyspiele & Karaoke				5				
Begrüßung Bürgermeister Dirk Gene Hagelstein		6						
Infopoint Jugendförderung & Schulsozialarbeit	6							
Kaffee & Kuchen Schulsozialarbeit	6							
Kahoot!-Quiz & Vision Board Regionale Diakonie Dreieich-Rodgau	6							
Fitness-Challenges		7						
Professionelle Farbberatung Typberatung Stilvermögen		8						
Kleidertausch & Flohmarkt	8							
Discgolf	9							
Fußball-Challenges			9